Wastafelmeubels

Tesi

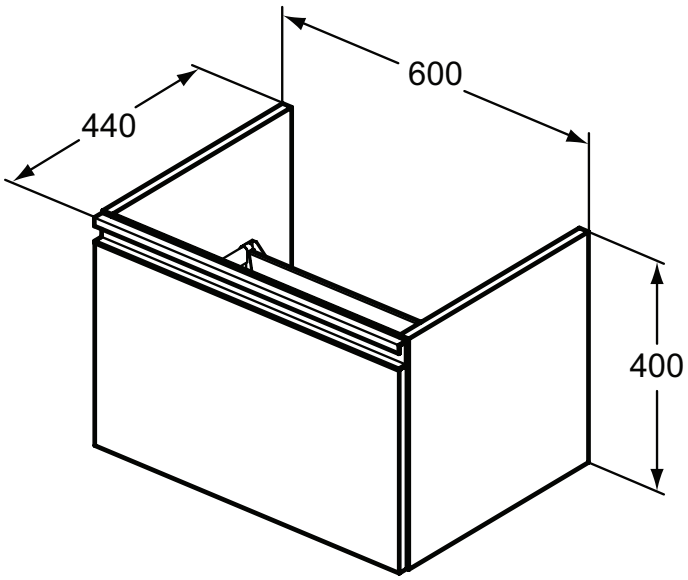

Artikelnummer: **T0046VI**

Wastafelmeubel 600 mm, 1 lade, voor T3510

Tesi wastafelmeubel 600 mm met 1 lade.

Kleur: VI - Lichtbruin eiken

Meer product details:

Bevestiging:	Wandmontage
Netto gewicht (kg):	14
Materiaal:	Gelakt MDF
Hoogte (mm):	400
Breedte (mm):	600
Diepte (mm):	440
Vorm:	Rechthoekig

Ideal Standard Nederland BV.
Hambakenwetering 3, 5231 DD ,s-Hertogenbosch, Nederland - Tel: +31 (0) 77 355 08 08
Email: idealstandard.nl@idealstandard.com - Web: www.idealstandard.nl