Ideal Standard

Wastafels

Strada II

Ideal Standard

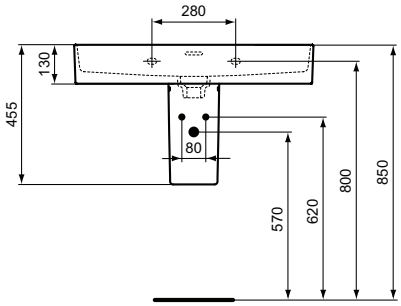

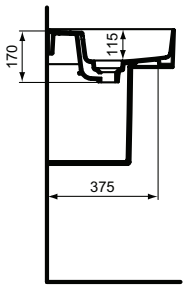

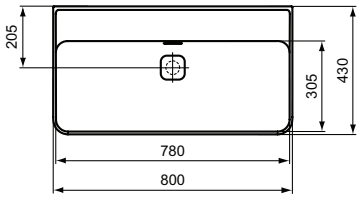

Artikelnummer: **T365101**

Wastafel 800 mm, zonder kraangat, overloop, geslepen

Strada II wastafel 800 mm van keramiek. Geslepen onderzijde. Zonder kraangat. Met overloop. Met keramische afvoerafdekking. Bevestiging met 2 schroeven M10 x 140 mm (K710767). Exclusief bevestigingsmateriaal.

Kleur: 01 - Wit

Meer product details:

Type:	Wandhangend / zuil of sifonkap
Bevestiging:	Wandmontage
Kraangaten:	0
Netto gewicht (kg):	22
Materiaal:	Keramiek
Designer:	Studio Levien
Hoogte (mm):	170
Breedte (mm):	800
Diepte (mm):	430
Vorm:	Rechthoekig

Ideal Standard Nederland BV.
Hambakenwetering 3, 5231 DD ,s-Hertogenbosch, Nederland - Tel: +31 (0) 77 355 08 08
Email: idealstandard.nl@idealstandard.com - Web: www.idealstandard.nl