Ideal Standard

Wastafelmengkranen

Joy

Ideal Standard

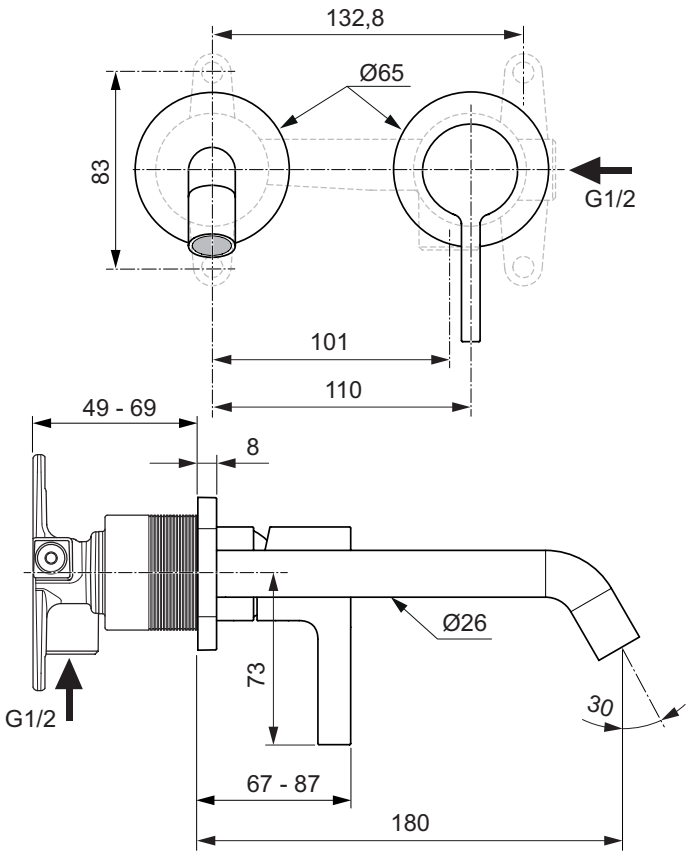

Artikelnummer: **A7378A5**

Wandmengkraan, opbouwdelen, 180 mm

Joy wandmengkraan. Opbouwdeel. Eengreeps. Vaste gegoten uitloop. Metalen rozet Ø65 mm. Voorsprong uitloop 180 mm.

Kleur: A5 - Magnetisch grijs

Meer product details:

Type:	Wandmengkraan
Bevestiging:	Wandmontage
Bedieningsmechanisme:	Eengreeps
Werkdruk (bar):	3
Debiet (liter):	5
Netto gewicht (kg):	1.806
Materiaal:	Messing verchroomd
Hoogte (mm):	105
Breedte (mm):	175
Diepte (mm):	180

Ideal Standard Nederland BV.
Hambakenwetering 3, 5231 DD ,s-Hertogenbosch, Nederland - Tel: +31 (0) 77 355 08 08
Email: idealstandard.nl@idealstandard.com - Web: www.idealstandard.nl