Ideal Standard

Wastafels

Connect

Ideal Standard

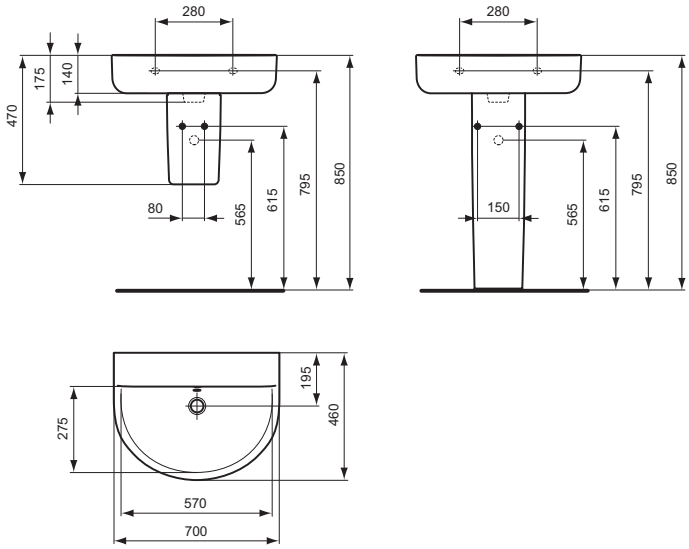

Artikelnummer: **E814301**

Wastafel 700 mm, zonder kraangat, overloop

Connect Arc wastafel 700 mm van keramiek. Zonder kraangat. Met overloop. Bevestiging met 2 schroeven M10 x 140 mm (K710767). Exclusief bevestigingsmateriaal.

Kleur: 01 - Wit

Meer product details:

Type:	Wandhangend / zuil of sifonkap
Bevestiging:	Wandmontage
Kraangaten:	0
Netto gewicht (kg):	18.5
Hoogte (mm):	175
Breedte (mm):	700
Diepte (mm):	460

Ideal Standard Nederland BV.
Hambakenwetering 3, 5231 DD ,s-Hertogenbosch, Nederland - Tel: +31 (0) 77 355 08 08
Email: idealstandard.nl@idealstandard.com - Web: www.idealstandard.nl