Ideal Standard

Douchebakken

Connect Air

Ideal Standard

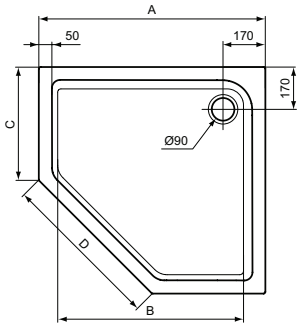

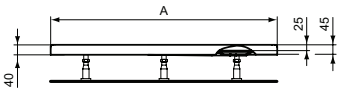

	A	B	C	D
E1058	1000	820	500	707
E1055	900	725	450	635

Artikelnummer: **E105501**

Douchebak vijfhoekig 900 x 900 mm

Connect Air douchebak vijfhoekig 900 x 900 mm van acryl. Vervaardigd volgens DIN EN 14527. Inwendige diepte 25 mm. Met glasvezel verstevigd. Ingewerkte bodem- en randversteviging. Afvoergat Ø90 mm. Potenset separaat te bestellen.

Kleur: 01 - Wit

Meer product details:

Type:	Vlakke bovenzijde
Bevestiging:	Staand
Netto gewicht (kg):	13
Materiaal:	Acryl
Hoogte (mm):	45
Breedte (mm):	900
Lengte (mm):	900
Vorm:	Vijfhoekig

Ideal Standard Nederland BV.
Hambakenwetering 3, 5231 DD ,s-Hertogenbosch, Nederland - Tel: +31 (0) 77 355 08 08
Email: idealstandard.nl@idealstandard.com - Web: www.idealstandard.nl