Ideal Standard

## Wastafelmeubels

## Connect Air

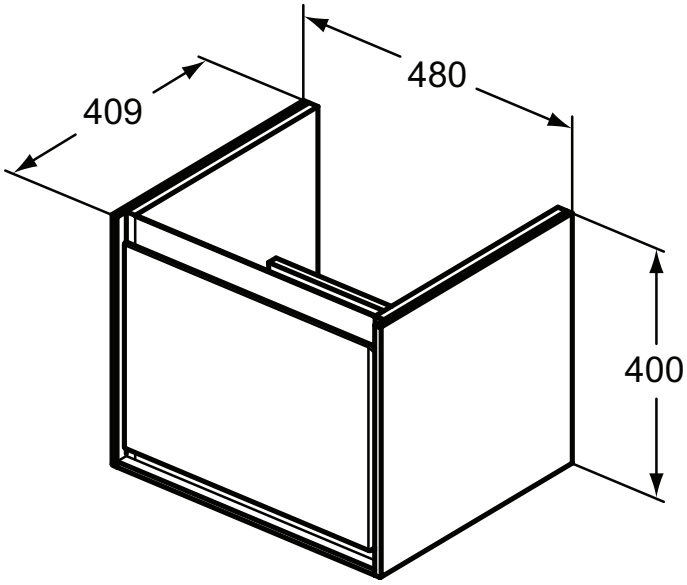


Artikelnummer: **E0844PS**

# Wastafelmeubel Cube 485 mm, 1 lade, voor E0299

Connect Air wastafelmeubel Cube 485 x 412 x 400 mm. 1 lade met softclose. T.c.m. Cube wastafel 550 mm E0299. Meubel exclusief wastafel en kraan.

**Kleur:** PS - eiken grijs / mat wit

**Meer product details:**

| | |
|---|---|
| Bevestiging: | Wandmontage |
| Netto gewicht (kg): | 16.6 |
| Materiaal: | Gelakt MDF |
| Designer: | Studio Levien |
| Hoogte (mm): | 400 |
| Breedte (mm): | 485 |
| Diepte (mm): | 412 |
| Vorm: | Rechthoekig |

**Ideal Standard Nederland BV.**
Hambakenwetering 3, 5231 DD ,s-Hertogenbosch, Nederland - Tel: +31 (0) 77 355 08 08
Email: idealstandard.nl@idealstandard.com - Web: www.idealstandard.nl