Ideal Standard

Bad/douchemengkranen

Connect Air

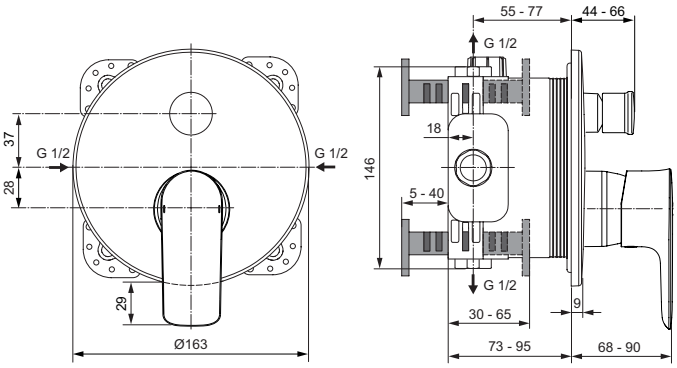

Artikelnummer: **A7035A5**

Bad/douchemengkraan, opbouwdeel

Connect Air inbouw bad/douchemengkraan. Eengreeps. Voor wandinbouw met EASY-Box, separaat te bestellen. Opbouwdeel. Kunststof rozet Ø163 mm. Metalen greep met permanente rood/blauw markering. Automatische omschakeling van douche naar bad. CLICK 50% Volumestop. Draaibereik mengpatroon 120°. Geïntegreerd vetreservoir. Drukafhankelijke temperatuur instelling. DICHT-FIX afdichting. Omschrijving betreft alleen opbouwdelen. Uithoudingstest EN 817. Geluidsniveau volgens norm DIN 4109, Groep 1.

Kleur: A5 - Magnetisch grijs

Kenmerken:
· Water Saving
· Temperature limit stop
· Click cartridge

Meer product details:

Bevestiging:	Inbouw
Bedieningsmechanisme:	Eengreeps
Werkdruk (bar):	3
Debiet (liter):	23
Netto gewicht (kg):	1.028
Materiaal:	Messing verchroomd
Hoogte (mm):	163
Breedte (mm):	163
Diepte (mm):	90
Vorm:	Rond

Ideal Standard Nederland BV.
Hambakenwetering 3, 5231 DD ,s-Hertogenbosch, Nederland - Tel: +31 (0) 77 355 08 08
Email: idealstandard.nl@idealstandard.com - Web: www.idealstandard.nl