Wastafelmeubels

Conca

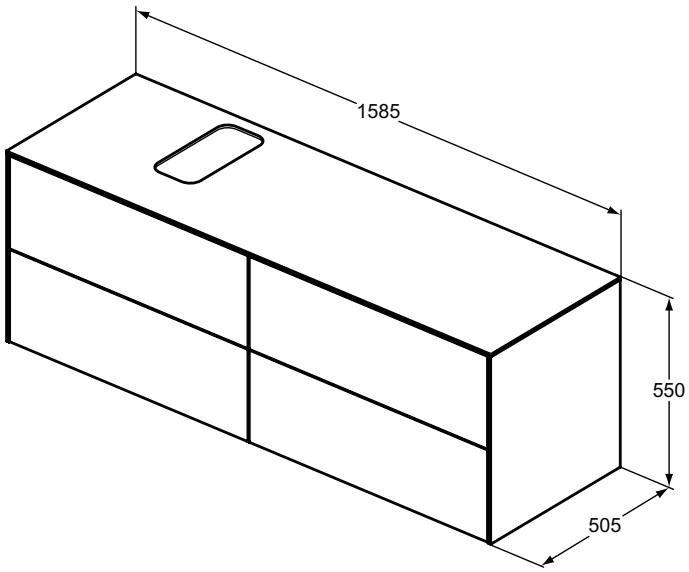

Artikelnummer: **T3989Y5**

Wastafelmeubel 1600 mm, 4 laden, afdekblad

Conca wastafelmeubel 1600 x 500 x 550 mm. 4 laden.
Inclusief afdekblad.

Kleur: Y5 - Dark Walnut

Meer product details:

Bevestiging:	Wandmontage
Netto gewicht (kg):	85
Hoogte (mm):	550
Breedte (mm):	1585
Diepte (mm):	505
Vorm:	Rechthoekig

Ideal Standard Nederland BV.
Hambakenwetering 3, 5231 DD ,s-Hertogenbosch, Nederland - Tel: +31 (0) 77 355 08 08
Email: idealstandard.nl@idealstandard.com - Web: www.idealstandard.nl