Ideal Standard

Wastafelmeubels

Conca

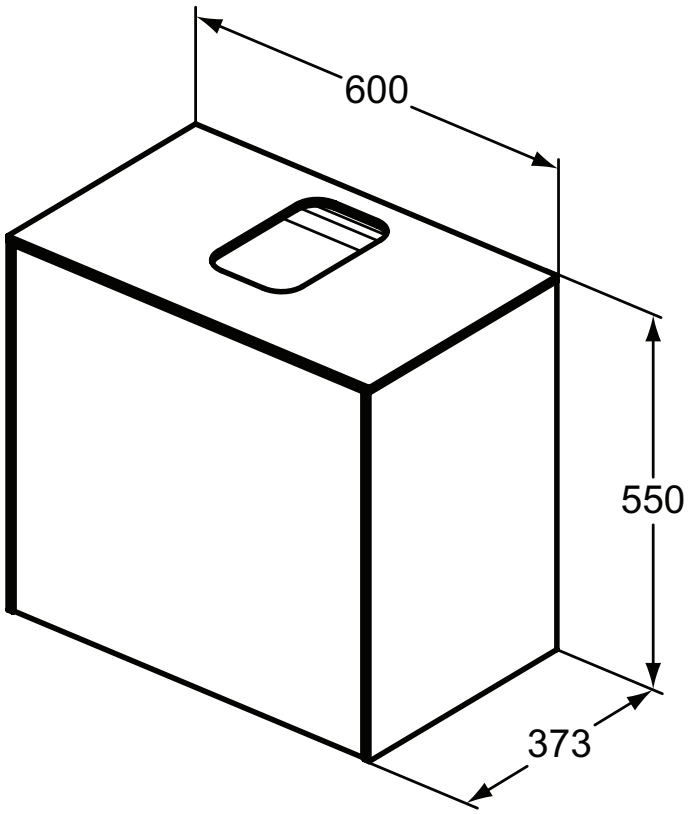

Artikelnummer: **T3934Y4**

Wastafelmeubel 600 mm, 1 lade, afdekblad

Conca wastafelmeubel 600 x 370 x 550 mm. 1 lade.
Inclusief afdekblad.

Kleur: Y4 - Smoked Oak

Meer product details:

Bevestiging:	Wandmontage
Netto gewicht (kg):	30
Hoogte (mm):	550
Breedte (mm):	600
Diepte (mm):	373
Vorm:	Rechthoekig

Ideal Standard Nederland BV.
Hambakenwetering 3, 5231 DD ,s-Hertogenbosch, Nederland - Tel: +31 (0) 77 355 08 08
Email: idealstandard.nl@idealstandard.com - Web: www.idealstandard.nl